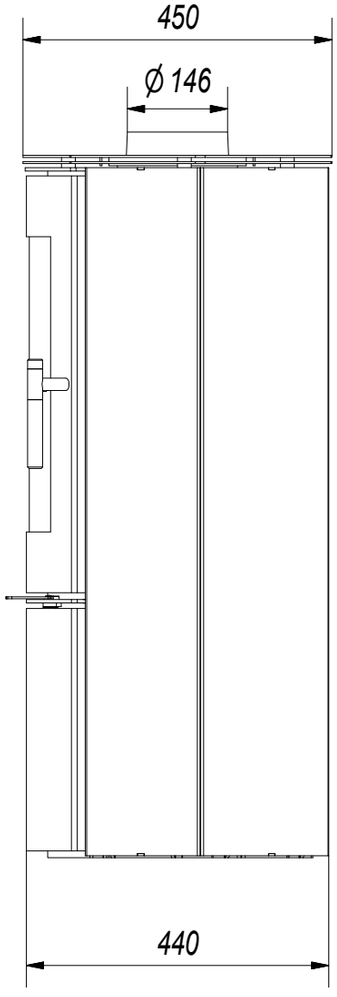
450
Ø 146
440

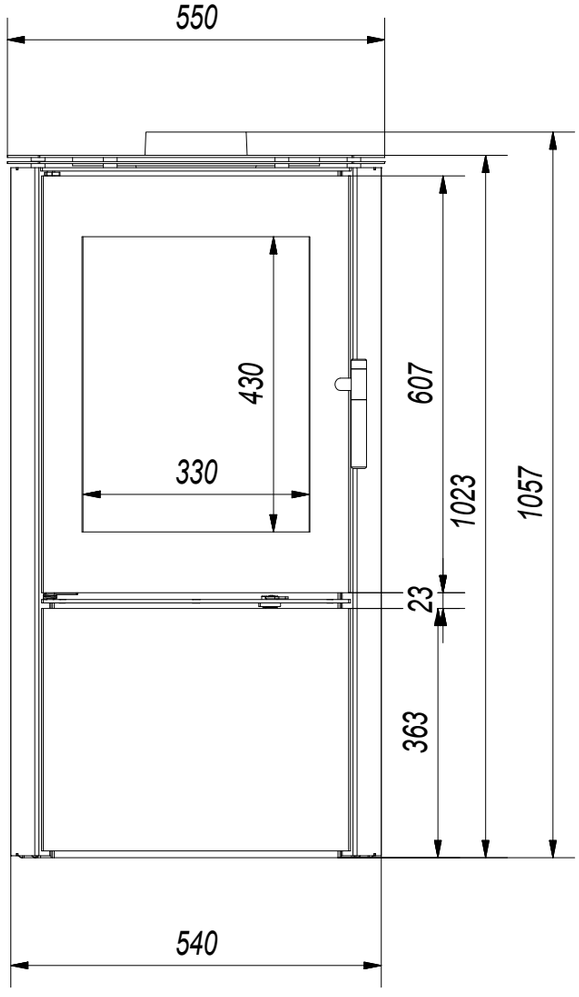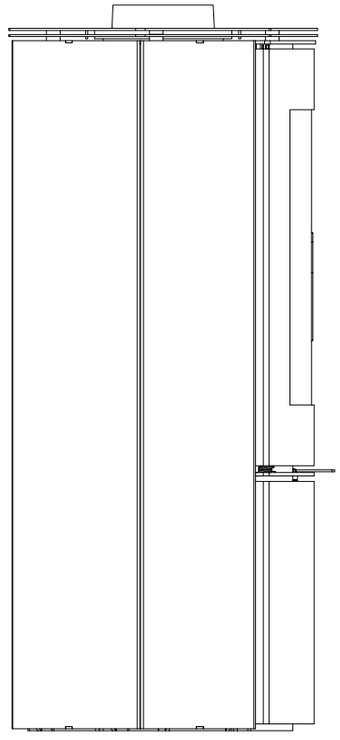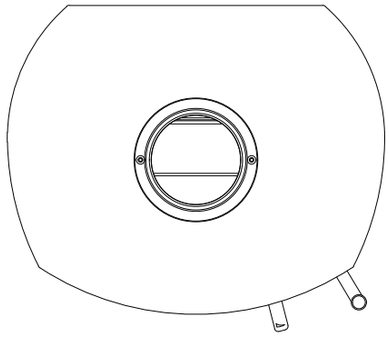
550
430
330
607
1023
1057
23
363
540